Precotec
PREFABRICADOS DE CONCRETO TÉCNICO

POSTE PCR 11C-500

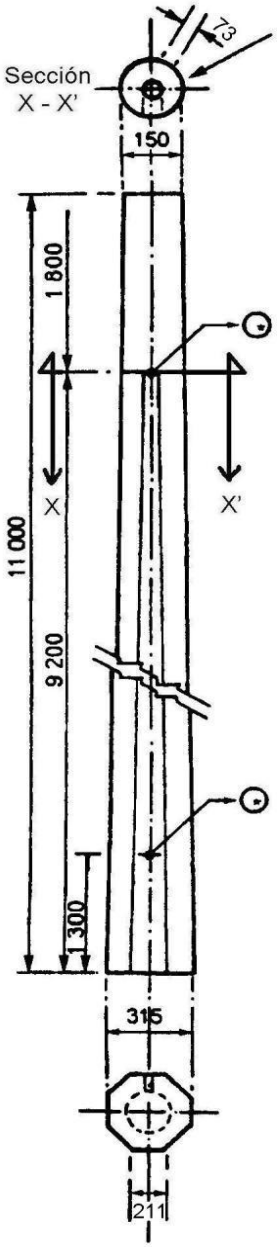

DIMENSIONES

Acotación en mm
sin escala

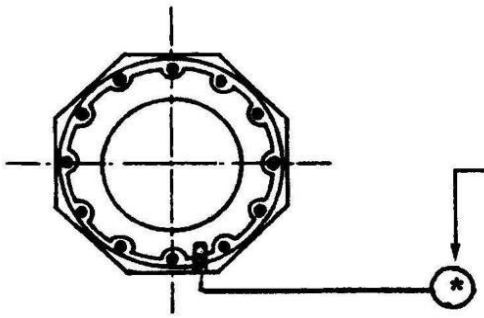

LOCALIZACIÓN DE VARILLAS

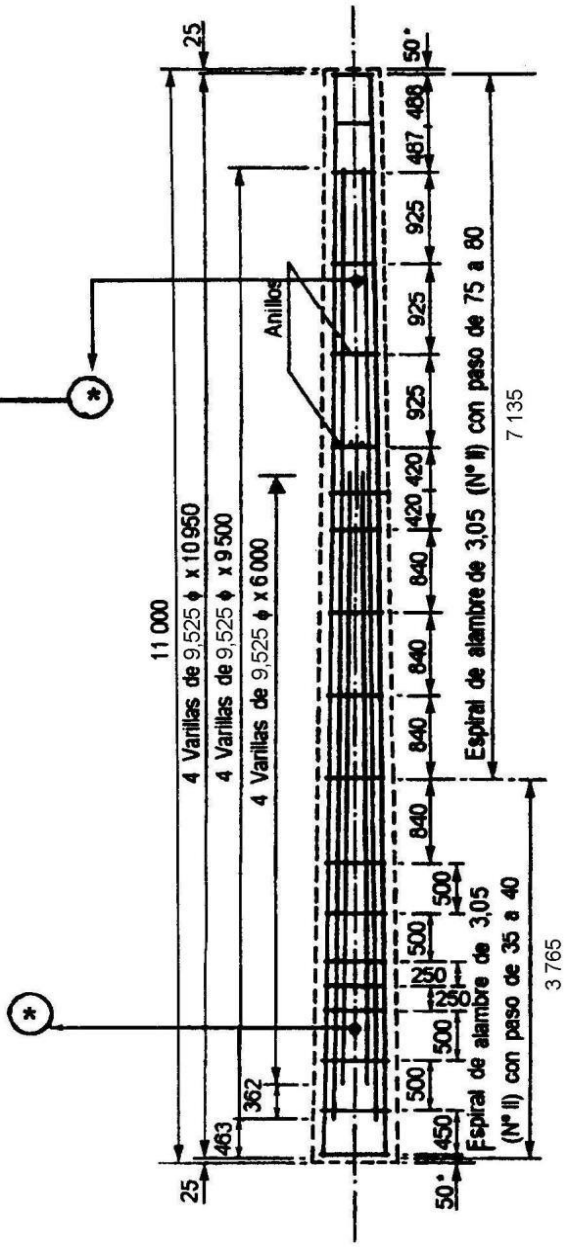

ACERO DE REFUERZO

⊙ Canalización de referencia a tierra. Tubo poliducto de 13 mm de diámetro nominal.

• Distancia de la punta del poste a los anillos

CFE COMISIÓN FEDERAL DE ELECTRICIDAD	POSTES DE CONCRETO	ESPECIFICACIÓN CFE J6200-03